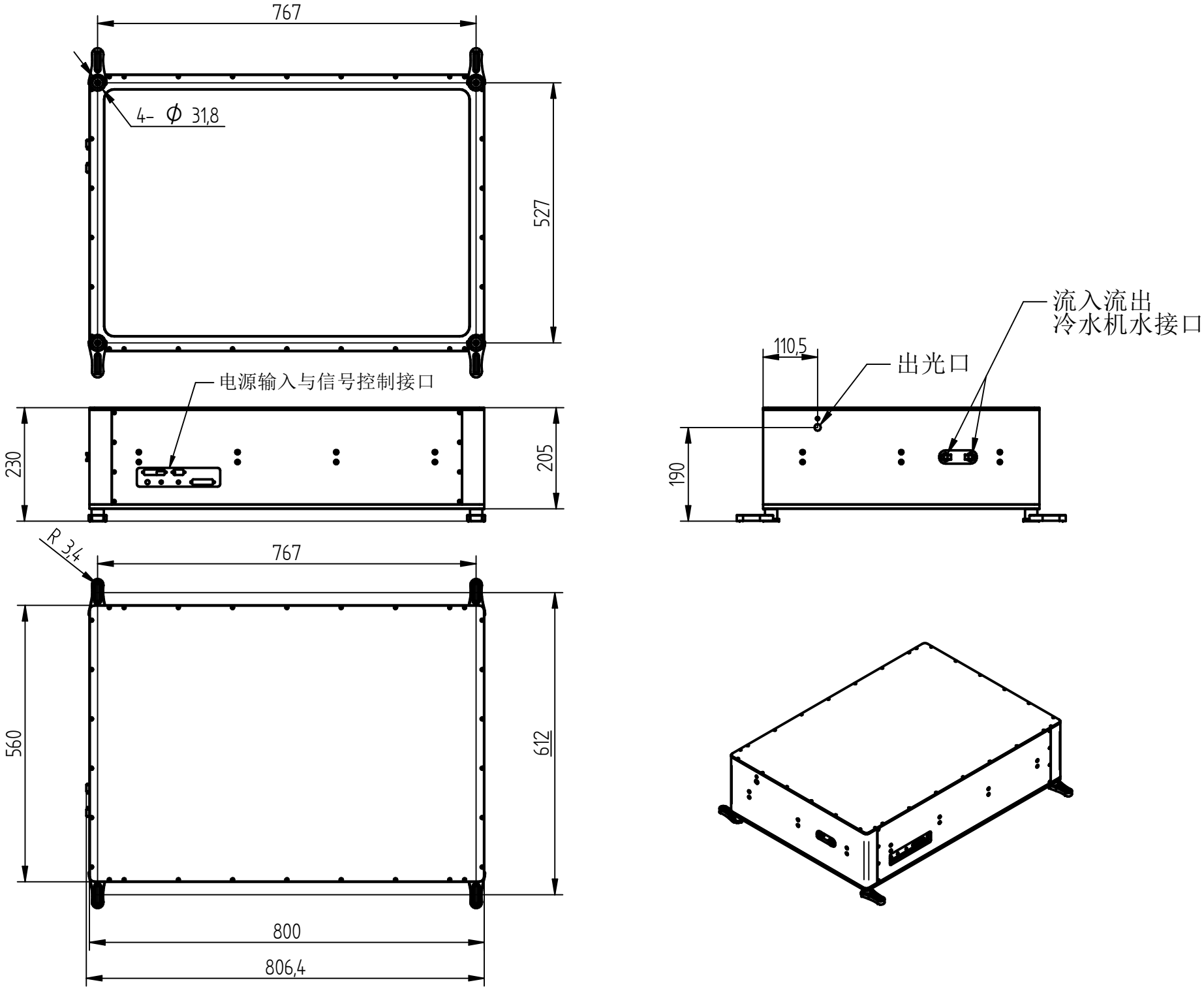
767
4- Φ 31,8
527
电源输入与信号控制接口
230
205
R 3,4
767
560
612
800
806,4
110,5
出光口
流入流出
冷水机水接口
190